QUADRO DI UNIONE

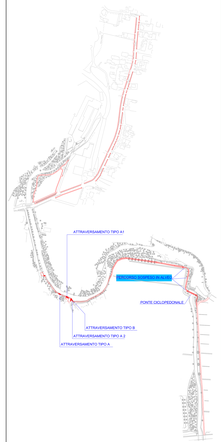

TIPO 1

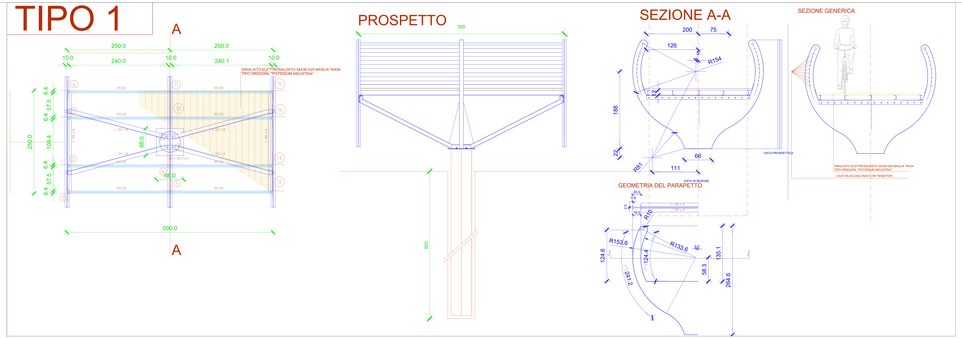

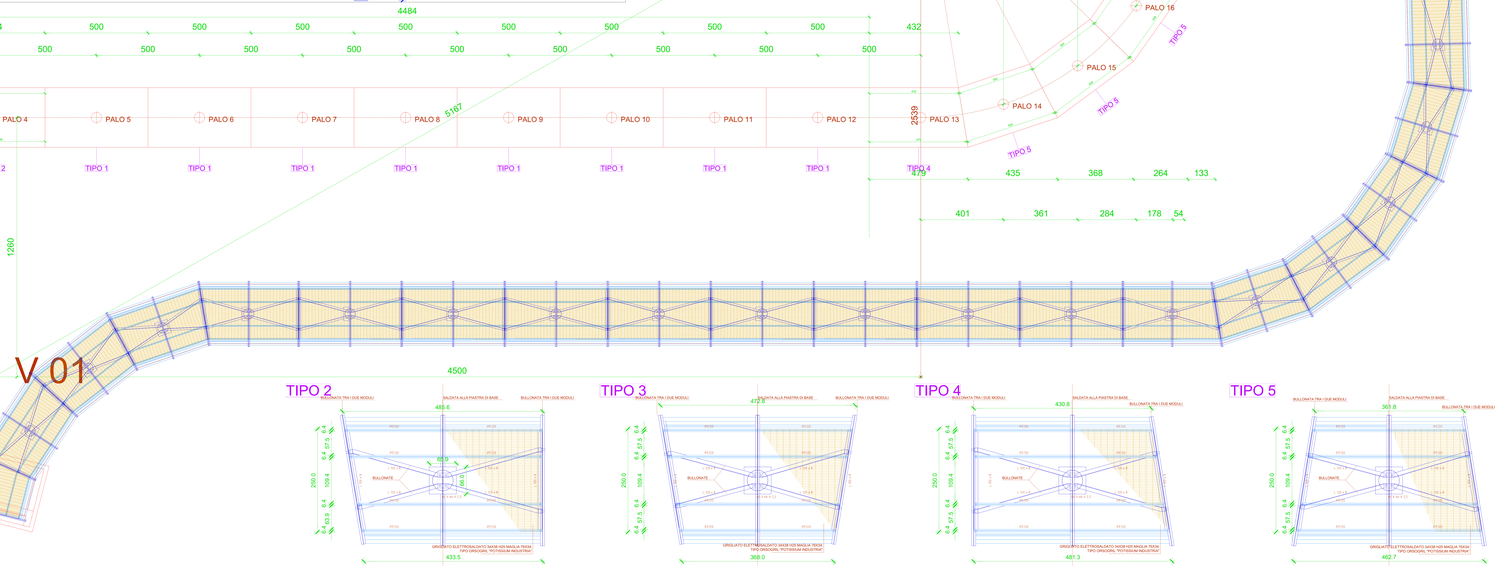

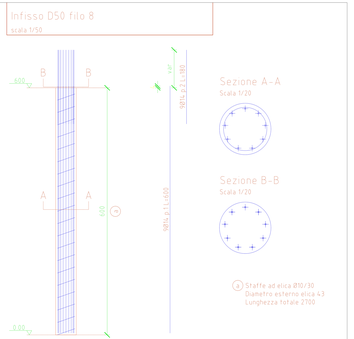

PALO PREFABBRICATO IN C.A.C. CILINDRICO DIAMETRO 50 CM

TIPO 7

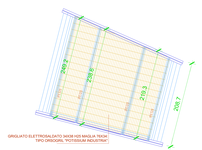

TIPO 2

TIPO 3

TIPO 4

TIPO 5

TIPO 6

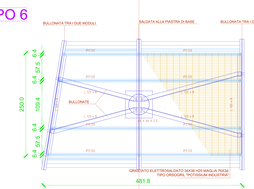

REGIONE AUTÓNOMA FRIULI VENEZIA GIULIA
Direzione delle Opere Pubbliche
Unione Europea
Fondo Europeo di Sviluppo Regionale
FONDO EUROPEO DI SVILUPPO REGIONALE
Comune di Pordenone
SETTORE IV
GESTIONE TERRITORIO, INFRASTRUTTURE AMBIENTE
LAVORI PUBBLICI - MOBILITÀ
Piazza del Duomo, 2 - 33170 Pordenone - Centralino 0434/392111

PIANO INTEGRATO DI SVILUPPO URBANO SOSTENIBILE

PORDENONE_IN RETE

Riqualificazione Urbana - Opere Infrastrutturali - Arredo Urbano

"Vie d'Acqua e di Terra" - CONNESSIONE DELLE AREE VERDI

PERCORRO CICLOPEDONALE PARCO DEL SEMINARIO - VIA TERME ROMANE - VIA BELLARIO

PROGETTO ESECUTIVO

COORDINAMENTO
dott.ssa Silvia Cigana

RESPONSABILE DEL UNICO DEL PROCEDIMENTO
ing. Giovanni Sparta

GRUPPO DI PROGETTAZIONE
geom. Federico Fornasari
geom. Christian Galasso

PROGETTO STRUTTURALE
Ing. Riccardo Auler

ELABORATI GRAFICI
dello Stato di Progetto

ELABORATO

Strutture: viadotto

11.
Ps.7.3

Rev.	Data	Descrizione della Revisione	Redatto	Controll.	Approvato
0	2019/06/15	Prima emissione	RU	SLG	GS