REGIONE AUTONOMA FRIULI VENEZIA GIULIA

COMUNE DI PORDENONE

ristrutturazione e completamento
della rete fognaria e dell'impianto
di depurazione comunale

PROGETTO GENERALE
DELLA RETE FOGNARIA

50 RETE NERA – PARTICOLARI COSTRUTTIVI
Scale varie

Trieste, giugno 2006

i Progettisti:

prof. ing. Virgilio Fiorotto

prof. ing. Elpidio Caroni

dott. ing. Pierraimondo Cappella

dott. ing. Luca Falcomer

dott. ing. Alessandro Gregorig

COLLABORATORI:

Idrostudi S.r.l. – Trieste

Studio Cappella & C. S.r.l. – Gorizia

UNIVERSITÀ DEGLI STUDI DI TRIESTE
DIPARTIMENTO DI INGEGNERIA CIVILE

SEZIONE TIPO DI SCAVO
SCALA 1:20

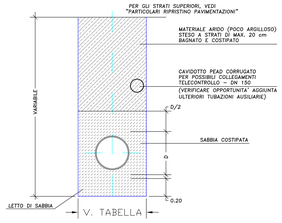

ø mm	L. scavo mm
250	750
315	815
400	900
500	1000
630	1130

RIPRISTINO DI PAVIMENTAZIONI
SEZIONI TIPO – scala 1:10

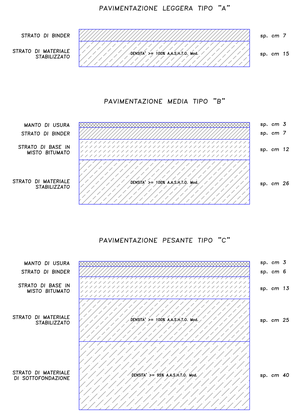

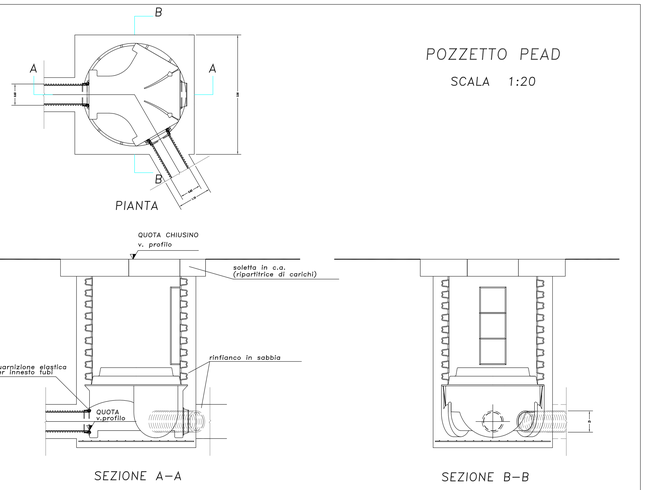

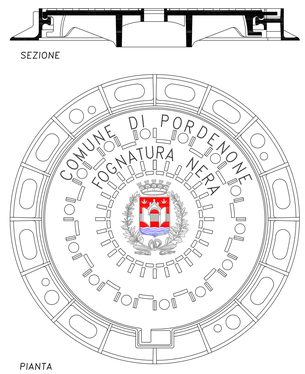

CHIUSINO IN GHISA SFEROIDALE
CLASSE D400 – ø 60

SCALA 1:5

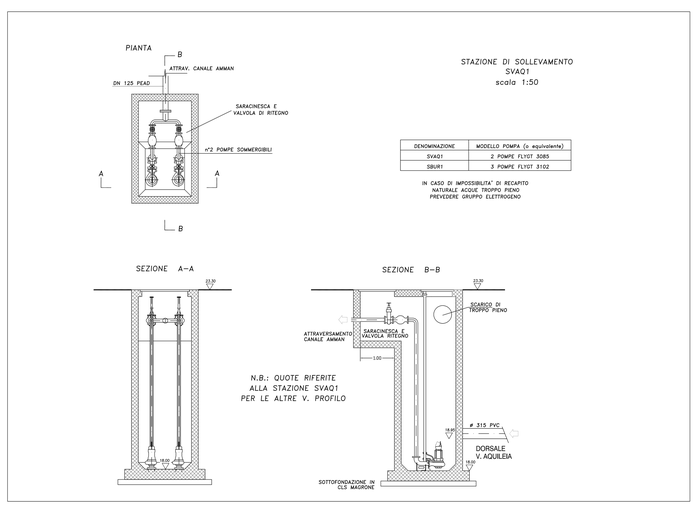

STAZIONE DI SOLLEVAMENTO
SVAQ1
scala 1:50

DENOMINAZIONE	MODELLO POMPA (o equivalente)
SVAQ1	2 POMPE FLYGT 3085
SBUR1	3 POMPE FLYGT 3102

IN CASO DI IMPOSSIBILITA' DI RECAPITO
NATURALE ACQUE TROPPO PIENO
PREVEDERE GRUPPO ELETTROGENO

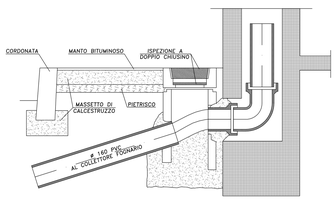

SCHEMA DI ALLACCIAMENTO DI SCARICHI VERTICALI
IN GENERE AL COLLETTORE STRADALE

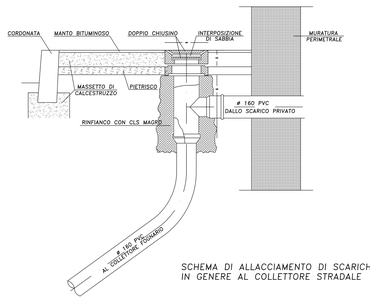

SCHEMA DI ALLACCIAMENTO DI SCARICHI ORIZZONTALI
IN GENERE AL COLLETTORE STRADALE

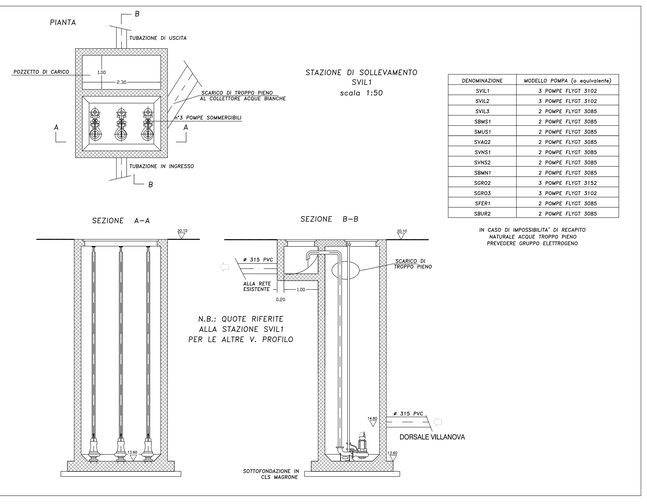

STAZIONE DI SOLLEVAMENTO
SVIL1
scala 1:50

DENOMINAZIONE	MODELLO POMPA (o equivalente)
SVIL1	3 POMPE FLYGT 3102
SVIL2	3 POMPE FLYGT 3102
SVIL3	2 POMPE FLYGT 3085
SBWS1	2 POMPE FLYGT 3085
SMGS1	2 POMPE FLYGT 3085
SVAQ2	2 POMPE FLYGT 3085
SVNS1	2 POMPE FLYGT 3085
SVNS2	2 POMPE FLYGT 3085
SBWN1	2 POMPE FLYGT 3085
SGR02	3 POMPE FLYGT 3152
SGR03	3 POMPE FLYGT 3102
SFER1	2 POMPE FLYGT 3085
SBUR2	2 POMPE FLYGT 3085

IN CASO DI IMPOSSIBILITA' DI RECAPITO
NATURALE ACQUE TROPPO PIENO
PREVEDERE GRUPPO ELETTROGENO

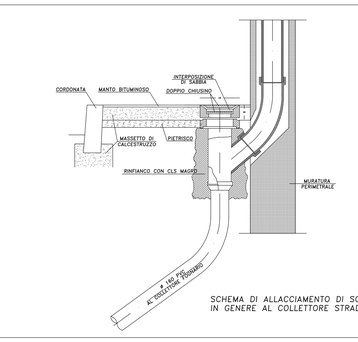

SCHEMA DI ALLACCIAMENTO DI SCARICHI VERTICALI
IN GENERE AL COLLETTORE STRADALE